KRSW2P KRSW4P

Difusores Largo Alcance

Los difusores de largo alcance modelo KRSW2P y KRSW4P son una excelente opción para aplicaciones que demandan grandes volúmenes de aire con tiros bien dirigidos y/o concentrados tanto para enfriamiento como para calefacción en áreas alejadas del punto de difusión. Gracias a su diseño, es posible armonizar una misma apariencia en locales donde encontramos áreas de amplias longitudes y áreas estrechas combinando toberas KR2P y KR4P debido a que cada elemento cuenta con un deflector rotacional que reduce considerablemente el tiro permite una mezcla rápida del aire en el espacio. Los elementos arreglados en un panel cuadrangular con 2 unidades (KRSW2P) o 4 unidades (KRSW4P), ofrecen una gran versatilidad ya que cada uno de ellos provee una descarga ajustable de 0 a 38°. Las toberas son fabricadas en aluminio y sus medidas disponibles son: 6", 8", 10", 12", 14", 16", 18" y 20". Los paneles cuadrangulares que alojan 2 ó 4 elementos (consultar tabla de dimensiones) son fabricados en acero y bajo solicitud, es posible construirlos en aluminio. Los acabados disponibles son: blanco, blanco tablaroca, negro o color aluminio. Los colores especiales también están disponibles.

Características:

- Difusor tipo multi-tobera de largo alcance para inyección
- Deflector rotacional
- Montado en panel rectangular con 2 elementos (KRSW2P) ó 4 elementos (KRSW4P)
- Dirección individual de descarga multiorientable de 0° a 38°
- Recomendado para tiros largos y concentrados

Dimensiones:

- Toberas de 6", 8", 10", 12", 14", 16", 18" y 20"
- Paneles de 2 elementos (KRSW2P) ó 4 elementos (KRSW4P) (consultar tabla de dimensiones)

Materiales y Acabados:

- Toberas fabricadas en aluminio
- Paneles en acero
- Paneles disponibles en aluminio con cargo adicional
- Colores de línea: blanco, blanco tablaroca, negro mate o color aluminio
- Colores especiales disponibles

Ninguna parte de este documento podrá ser reproducida o retransmitida de cualquier forma, siendo estas: electrónicas o mecanografiadas; incluyendo fotocopiado, grabado y/o cualquier sistema de alojamiento de información sin previo permiso de INNES AIRE S.A. DE C.V.

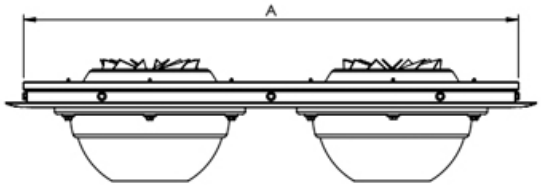

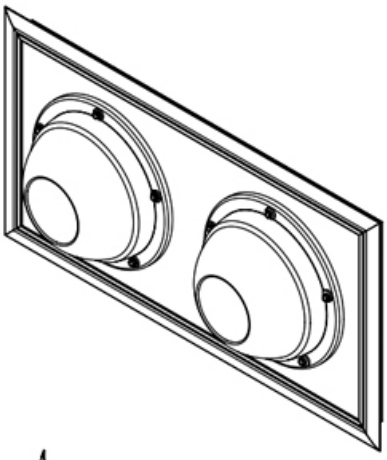

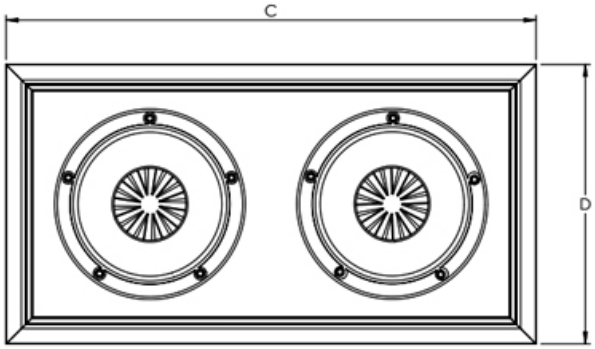

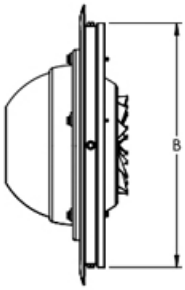

Modelo del difusor	Dimensión de ducto	A	B	C	D	N° Elementos
KR-SW2P - 06	20 X 10	19 3/4	9 3/4	21 3/16	11 3/16	2
KR-SW2P - 08	24 X 12	23 3/4	11 3/4	25 3/16	13 3/16	2
KR-SW2P - 10	30 X 16	29 3/4	15 3/4	31 3/16	17 3/16	2
KR-SW2P - 12	34 X 18	33 3/4	17 3/4	35 3/16	19 3/16	2
KR-SW2P - 14	34 X 18	33 3/4	17 3/4	35 3/16	19 3/16	2
KR-SW2P - 16	42 X 22	41 3/4	21 3/4	43 3/16	23 3/16	2
KR-SW2P - 18	48 X 24	47 3/4	23 3/4	49 3/16	25 3/16	2
KR-SW2P - 20	48 X 24	47 3/4	23 3/4	49 3/16	25 3/16	2

Ninguna parte de este documento podrá ser reproducida o retransmitida de cualquier forma, siendo estas: electrónicas o mecanografiadas; incluyendo fotocopiado, grabado y/o cualquier sistema de alojamiento de información sin previo permiso de INNES AIRE S.A. DE C.V.

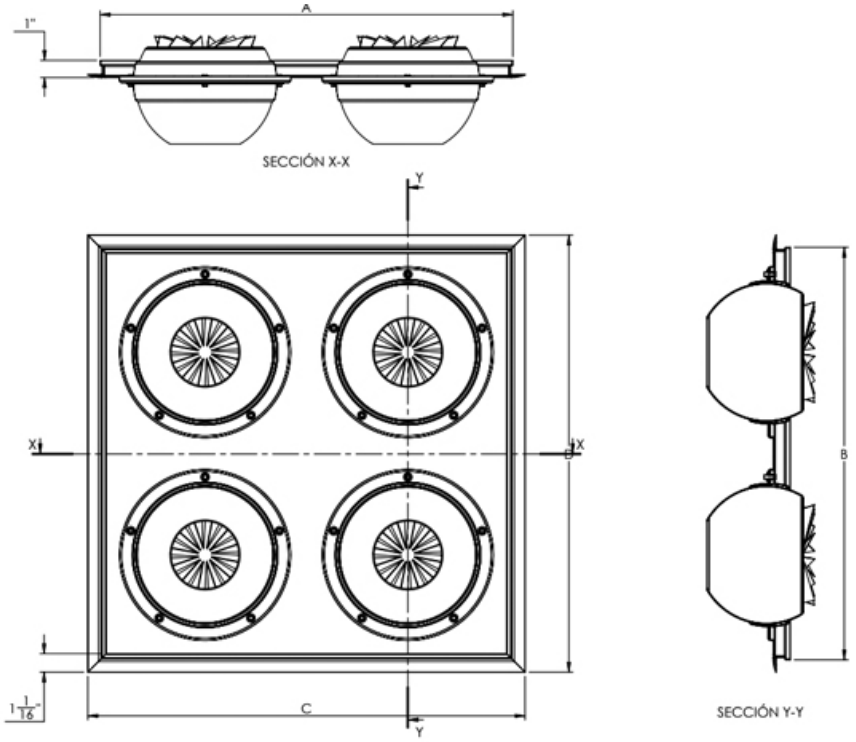

Modelo del difusor	Dimensión de ducto	A	B	C	D	N° de elementos
KR-SW4P - 06	20 X 20	19 3/4	19 3/4	21 3/16	21 3/16	4
KR-SW4P - 08	24 X 24	23 3/4	23 3/4	25 3/16	25 3/16	4
KR-SW4P - 10	30 X 30	29 3/4	29 3/4	31 3/16	31 3/16	4
KR-SW4P - 12	34 X 34	33 3/4	33 3/4	35 3/16	35 3/16	4
KR-SW4P - 14	34 X 34	33 3/4	33 3/4	35 3/16	35 3/16	4
KR-SW4P - 16	42 X 42	41 3/4	41 3/4	43 3/16	43 3/16	4
KR-SW4P - 18	48 X 48	47 3/4	47 3/4	49 3/16	49 3/16	4
KR-SW4P - 20	48 X 48	47 3/4	47 3/4	49 3/16	49 3/16	4

Ninguna parte de este documento podrá ser reproducida o retransmitida de cualquier forma, siendo estas: electrónicas o mecanografiadas; incluyendo fotocopiado, grabado y/o cualquier sistema de alojamiento de información sin previo permiso de INNES AIRE S.A. DE C.V.

Diagrama de Instalación:

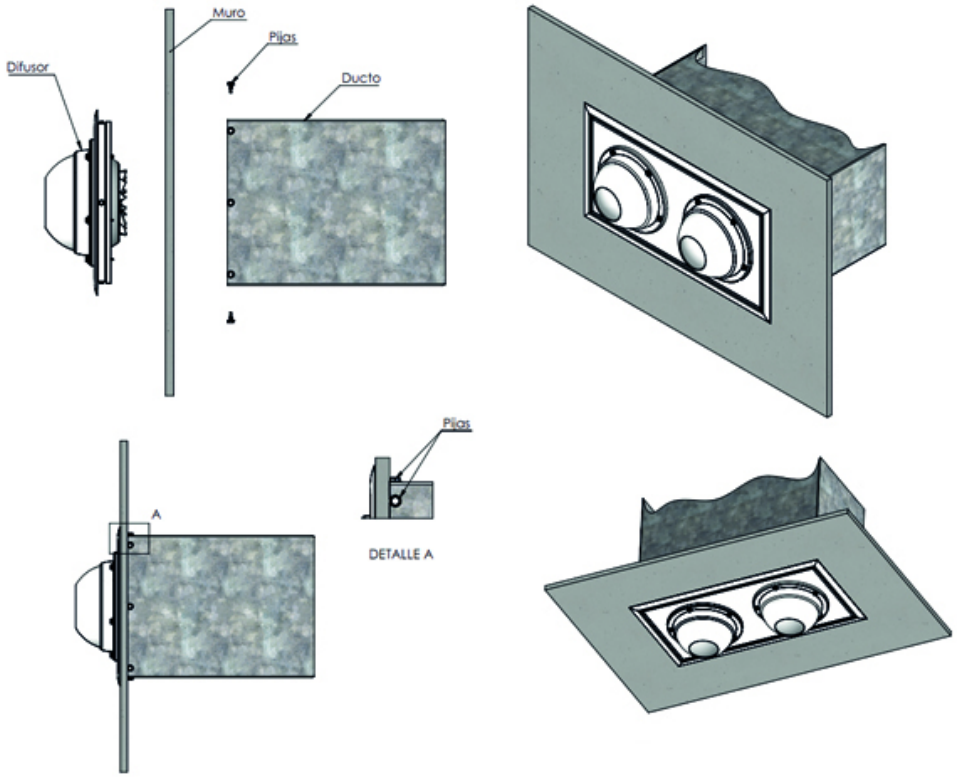

Ninguna parte de este documento podrá ser reproducida o retransmitida de cualquier forma, siendo estas: electrónicas o mecanografiadas; incluyendo fotocopiado, grabado y/o cualquier sistema de alojamiento de información sin previo permiso de INNES AIRE S.A. DE C.V.

Especificación Sugerida:

Los difusores de largo alcance modelo KRSW2P y KRSW4P serán de la marca Innes. Serán adecuados para aplicaciones que demandan grandes volúmenes de aire con tiros bien dirigidos y/o concentrados tanto para enfriamiento como para calefacción. Los elementos arreglados en un panel cuadrangular con 2 unidades (KR2P) o 4 unidades (KR4P), ofrecen una gran versatilidad ya que cada uno de ellos provee una descarga ajustable de 0 a 38° y cada uno contará con un deflector rotacional que reducirá considerablemente el tiro permitiendo una mezcla rápida del aire en el espacio. Las toberas serán fabricadas en aluminio y sus medidas disponibles serán: 6", 8", 10", 12", 14", 16", 18" y 20". Los paneles cuadrangulares alojarán 2 ó 4 elementos de acuerdo a la tabla de dimensiones. Serán fabricados en acero y bajo solicitud, será posible construirlos en aluminio. Los acabados disponibles serán: blanco, blanco tablaroca, negro o color aluminio. Los colores especiales también estarán disponibles.

Ninguna parte de este documento podrá ser reproducida o retransmitida de cualquier forma, siendo estas: electrónicas o mecanografiadas; incluyendo fotocopiado, grabado y/o cualquier sistema de alojamiento de información sin previo permiso de INNES AIRE S.A. DE C.V.